CLEVERTOUCH®
by Boxlight®

clevertouch.com

Carro eléctrico ajustable

El carro de altura ajustable Clevertouch le ofrece una gran flexibilidad, apto para pantallas de 55 a 86 pulgadas. Gracias a la gran amplitud del ajuste alto-bajo, este carro hace que su pantalla táctil sea apta para un uso ergonómico por parte de cualquier persona. Gracias al marco móvil, podrá desplazar sin esfuerzo la pantalla táctil dentro del aula. O incluso trasladar la pantalla táctil a otra habitación. El carro de altura regulable Clevertouch está equipado con protección anticolisión y bloqueo. Cuando la pantalla toque algo durante un movimiento, el carro se detendrá y retrocederá.

CleverMobile Stand Especificaciones

Beneficios clave

Anticolisión integrada
App de control para ajustar la altura del carro
Altura al centro de la pantalla 918mm - 1418mm
Ruedas extra grandes y robustas para una movilidad supersuave
Con un recorrido de 500 mm, el elevador ofrece una altura de trabajo adecuada para todos
Máxima estabilidad con paneles planos de gran tamaño gracias al marco base
Con espacio de almacenamiento suficiente para periféricos como un mini PC o un cliente ligero
Amplio rango de montaje de paneles planos de máx. VESA 800 x 600
Estante opcional para portátil y VC

Características

Altura mínima	918 mm (pantalla central)
Altura máxima	1418 mm (pantalla central)
Color	Negro
Carga máxima	100 kg (exl. estante y brazos)
Móvil/fijo	Móvil
Ajuste de altura	Electr. 500 mm, velocidad de hasta 38 mm/s
Soporte/interfaz	Incluye
Tipo soporte/interfaz	VESA
Velocidad de ajuste de la altura	38 mm/s
Soporte/interfaz de alcance	Máx. VESA 800 x 600
Cable de control App para ajuste de altura	Incluye

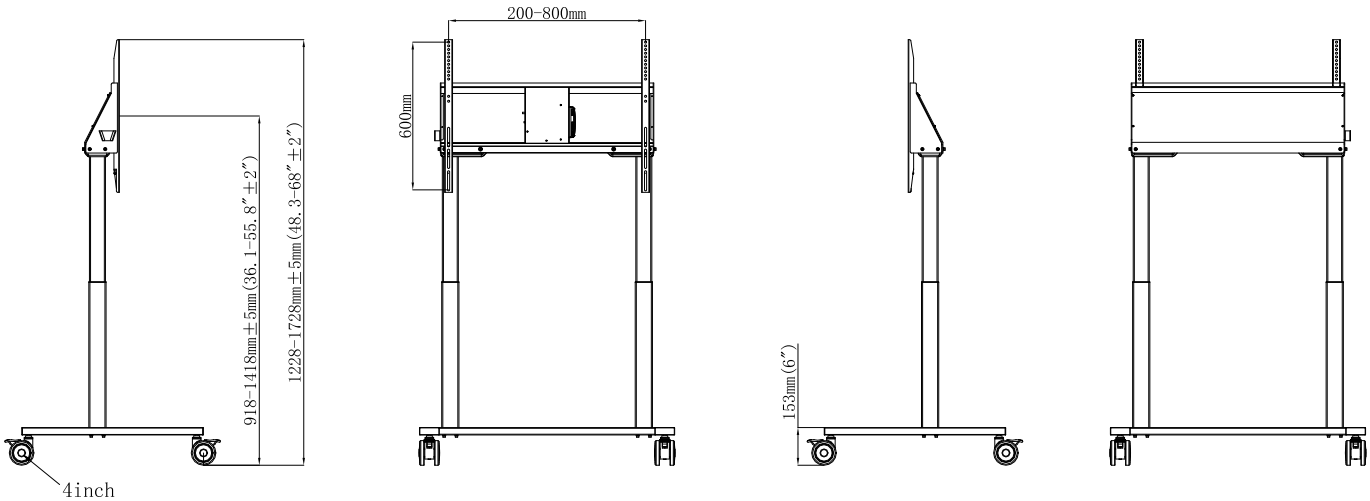

Declaración

El tamaño y el peso varían según la configuración y el proceso de fabricación; consulte el producto real. Las imágenes del producto son meramente ilustrativas y pueden diferir ligeramente en apariencia, color, tamaño, etc. del producto real. La descripción, ilustraciones, etc. de este documento pueden estar sujetas a cambios de acuerdo con las últimas especificaciones y prestaciones del producto. En caso de que sea necesario modificar el documento, éste podrá actualizarse sin previo aviso por escrito.

2021 Clevertouch. Todos los derechos reservados. Sahara Presentations Systems PLC. forma parte del grupo de empresas Boxlight, y es propietaria de marcas comerciales en varias jurisdicciones mundiales, entre las que se incluyen Clevertouch, el logotipo de Clevertouch, UX Pro, IMPACT™, IMPACT Plus™, Impact MAX, CleverLive, LUX, Lynx, CleverMessage, Cleverstore y Clevershare. Todas las marcas comerciales de terceros (incluidos logotipos e iconos) a las que hace referencia Clevertouch son propiedad de sus respectivos dueños. A menos que se identifique específicamente como tal, el uso por parte de Clevertouch de marcas comerciales de terceros no indica relación, patrocinio o respaldo alguno entre Clevertouch y los propietarios de dichas marcas. Los términos y condiciones aplicables para la garantía y el soporte están disponibles en brighttouch.com/about/warranty. Todos los pesos y dimensiones son aproximados. Las especificaciones del producto están sujetas a cambios sin previo aviso. Clevertouch.com.